会签专业	签名	日期	会签专业	签名	日期
建筑	李 桓	李桓	电气	庞秋东	庞秋东
结构	覃高潮	覃高潮	暖通空调	钟 晴	钟晴
给排水	鱼锦生	鱼锦生			

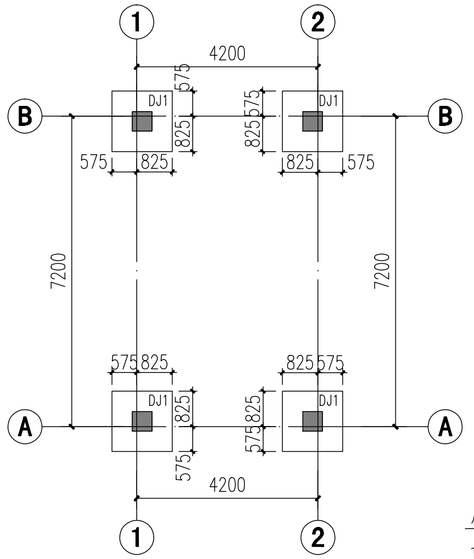

基础平面布置图

层号	标高(m)	层高(m)	混凝土等级
屋面	3.600		C25
首层	-0.150	3.600	C25
-1	-1.500	1.500	C25

结构层楼面标高
结 构 层 高

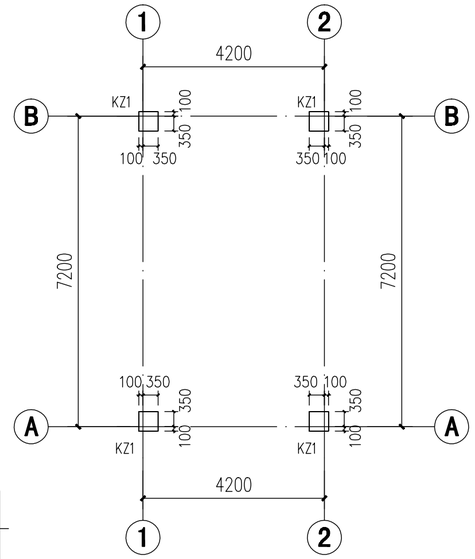

柱子定位图

KZ1
450x450
12⌀18
⌀8@100/200(2)

KZ1

柱设计说明:

1. 应参照国标图集《16G101-1》的相关规定施工执行.
2. 框架柱的混凝土强度等级:柱、梁板混凝土强度表.
3. 柱配筋图的柱编号仅适用于该图.
4. 基础梁以下部分框架柱箍筋应全长加密@100.
5. 其余说明详"结构设计总说明".

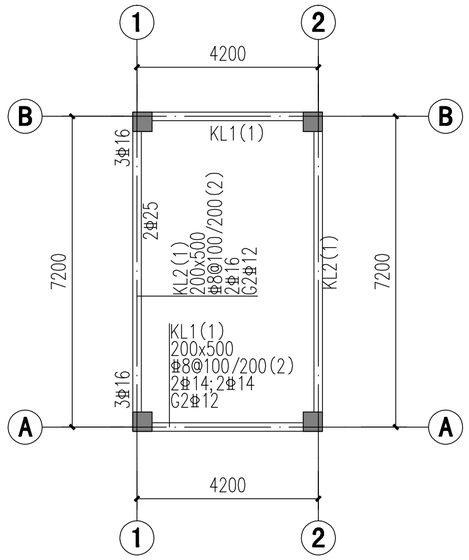

基础梁平面布置及配筋图

说明:

1. 除注明外梁集中处密箍均为6⌀8.
2. 本层梁混凝土强度等级为C25.
3. 除注明外,梁均与轴线对中布置或梁边平柱(墙)边.
4. 基础梁图未作特别说明处,梁面标高为-0.150m.
5. 本图未详尽处参照结构总说明施工.

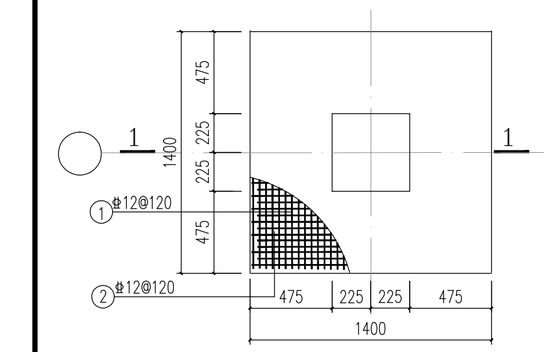

独立柱基大样图

DJ-1

基础设计说明:

1. 业主未提供勘察报告,基础按一般场地做法,暂取基承载力特征值fak=180kPa;
   本工程基础底标高暂定为H=-1.500,且应进入持力层内至少300mm.
   本图的独立基础均为阶梯型,应按国标图集《16G101-3》相关规定执行.
   当基础持力层有高差时,应根据本图大样进行逐级放级.
2. 本工程基础的混凝土用C25;混凝土保护层厚度40mm.
3. 基础下均做100厚C15素混凝土垫层,垫层宽出基础每边100.
4. 回填土不得采用膨胀土,淤泥土,建筑垃圾等进行回填.回填时应分层夯实并四周均匀回填,压实系数不小于0.94.
5. 基坑开挖时,应采取有效的支护措施,具体应委托有资质的单位进行设计和施工;且基坑开挖严禁积水,暴晒;地面要做好排水,基槽应经有关人员验槽后方可施工基础.
6. 本图未详尽的构造做法,详《16G101-1》、《16G101-3》.
7. 未注明处均按现行的国家相关规范规程、标准和文件执行.
8. 本工程施工前应针对地质报告建议的内容,制定处理方案.

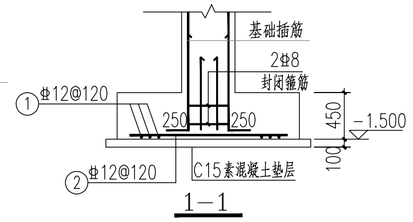

1-1

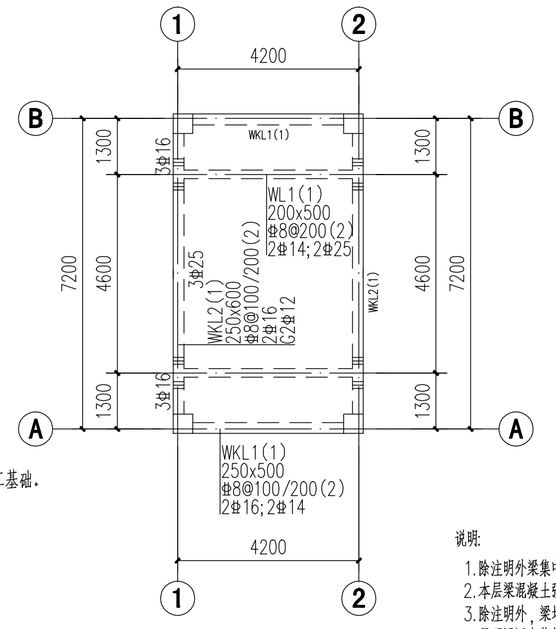

屋面梁平面布置及配筋图

说明:

1. 除注明外梁集中处密箍均为6⌀8.
2. 本层梁混凝土强度等级为C25.
3. 除注明外,梁均与轴线对中布置或梁边平柱(墙)边.
4. 屋面梁图未作特别说明处,梁面标高为3.600m.
5. 本图未详尽处参照结构总说明施工.

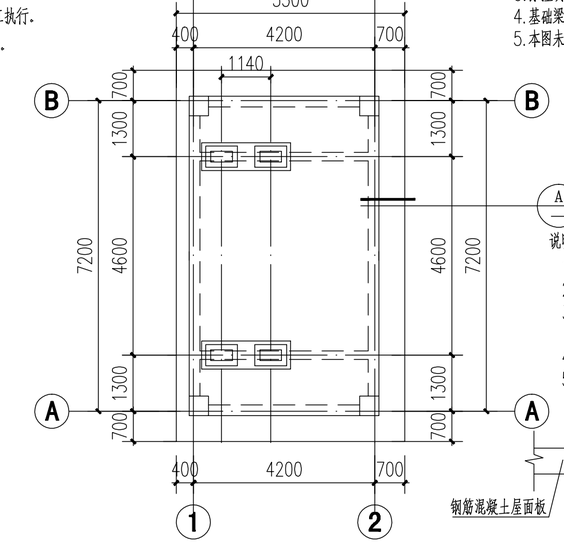

屋面梁平面布置及配筋图

说明:

1. 除注明外板的厚度均为140mm.
2. 本层板混凝土强度等级为C25.
3. 图中未注明的板底钢筋为⌀8@150双向布置;
   未标明的板面钢筋为⌀10@120双向布置.
4. 屋面板图未作特别说明处,板面标高为3.600m.
5. 本图未详尽处参照结构总说明施工.

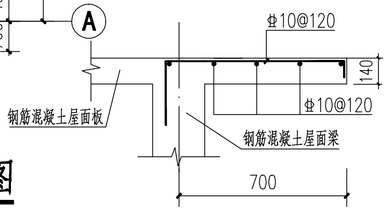

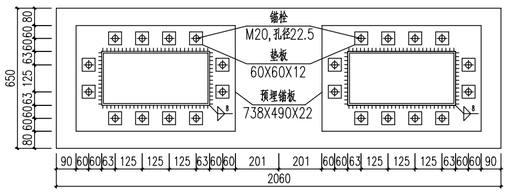

执业注册章 (签名)

勘察设计专用章

华建工程设计有限公司
YuJian Engineering Design Co.,Ltd
企业资质证书:建筑工程乙级 A245016585
城乡规划乙级(挂)城规编(172102)
土地规划乙级 201923
市政行业专业乙级 A245016585
风景园林工程设计专项乙级 A245016585
公路行业专业丙级 A245016585

专业负责人	包文松	
项目负责人	岑 达	
	蔡 旺	
设 计	覃禹潮	
制 图	覃禹潮	
校 核	卢 苇	
审 核	包文松	
审 定	包文松	

建设单位

项目名称(子项名称)

图名

结构施工图

设计号	
阶 段	施工图
图 别	结 施
比 例	1:100
日 期	2019.09
版 次	A
图 号	JG-03

未加盖勘察设计出图专用章无效.